Name:_____

Calculate the Surface Area

1.

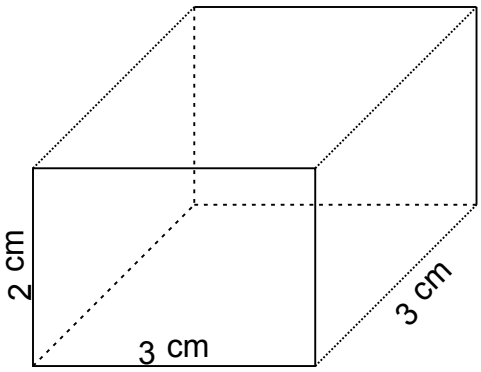

2.

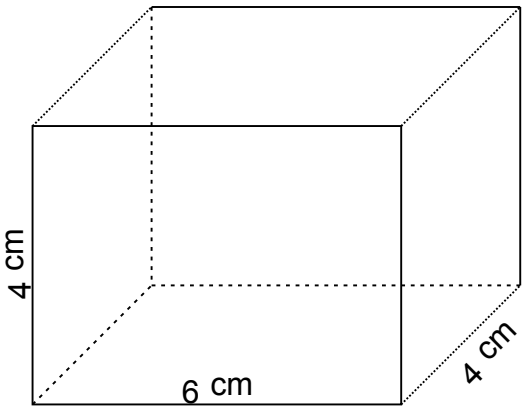

3.

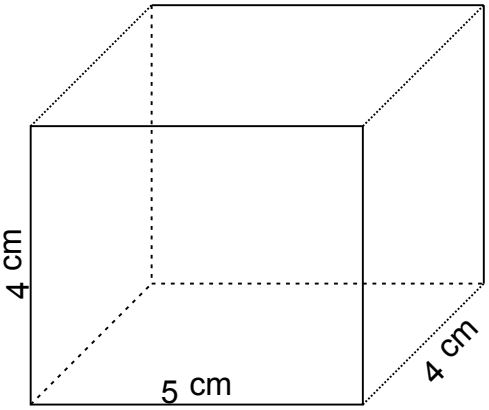

4.

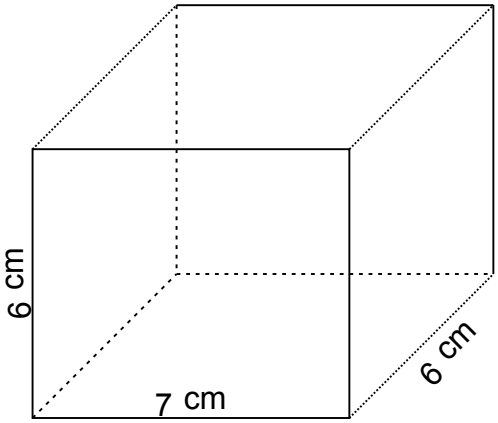

5.

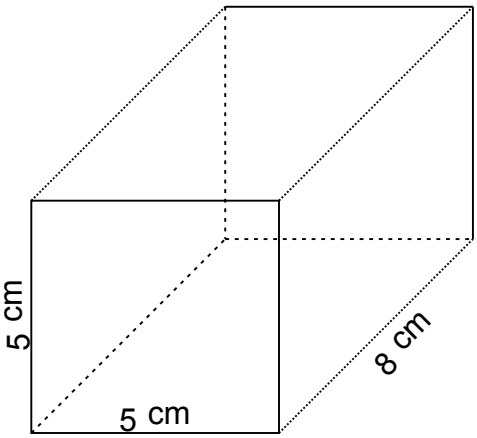

6.

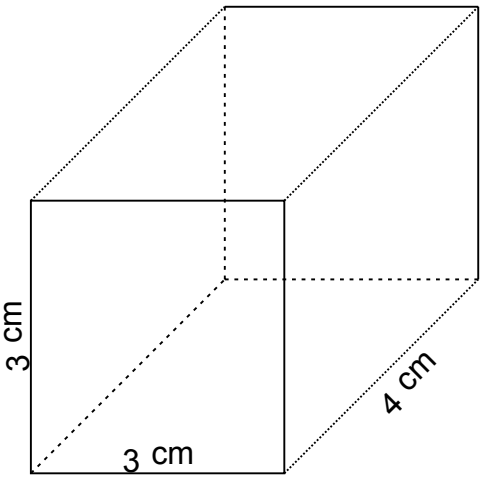

Name:_____

Calculate the Surface Area

1.

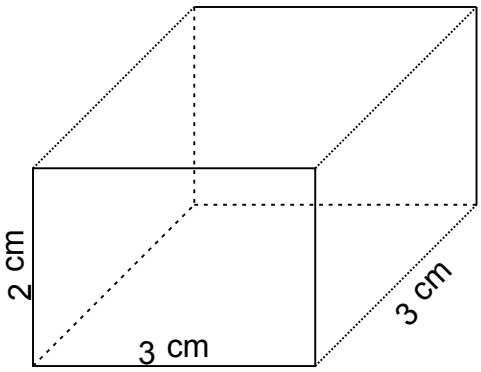

SA = 42 cm²

2.

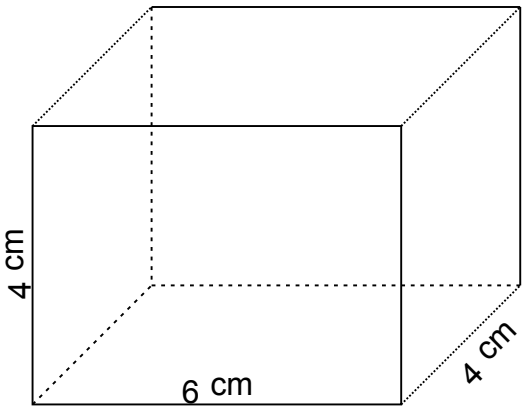

SA = 128 cm²

3.

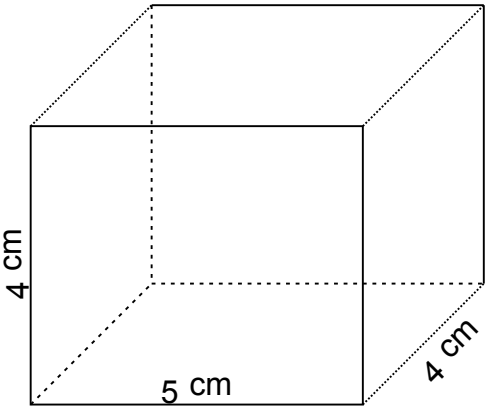

SA = 112 cm²

4.

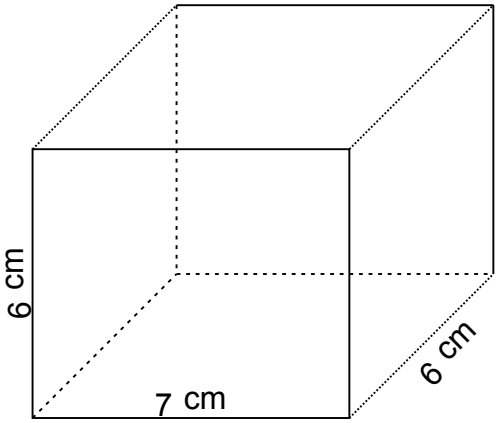

SA = 240 cm²

5.

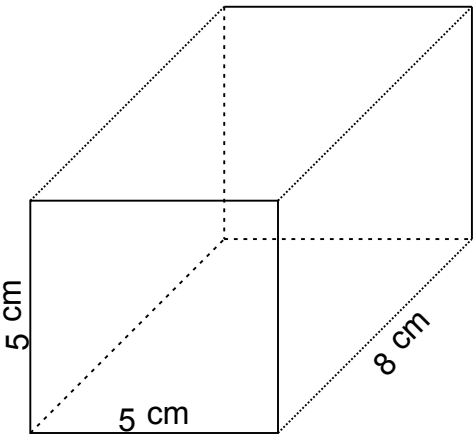

SA = 210 cm²

6.

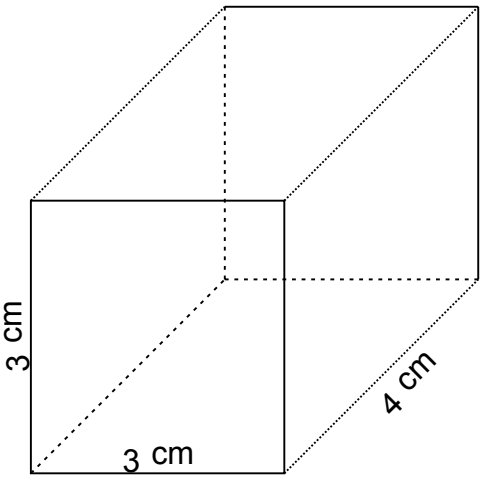

SA = 66 cm²